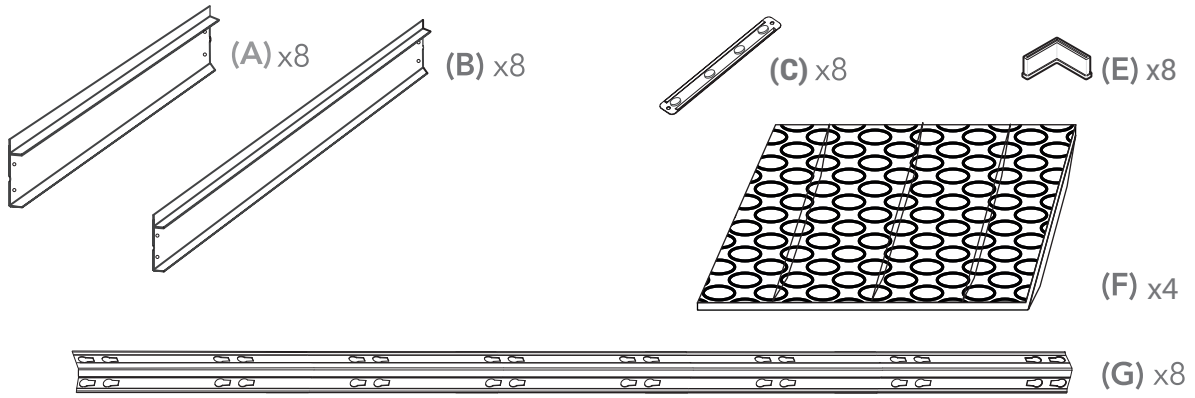

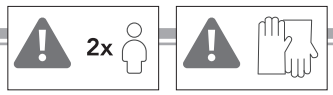

1

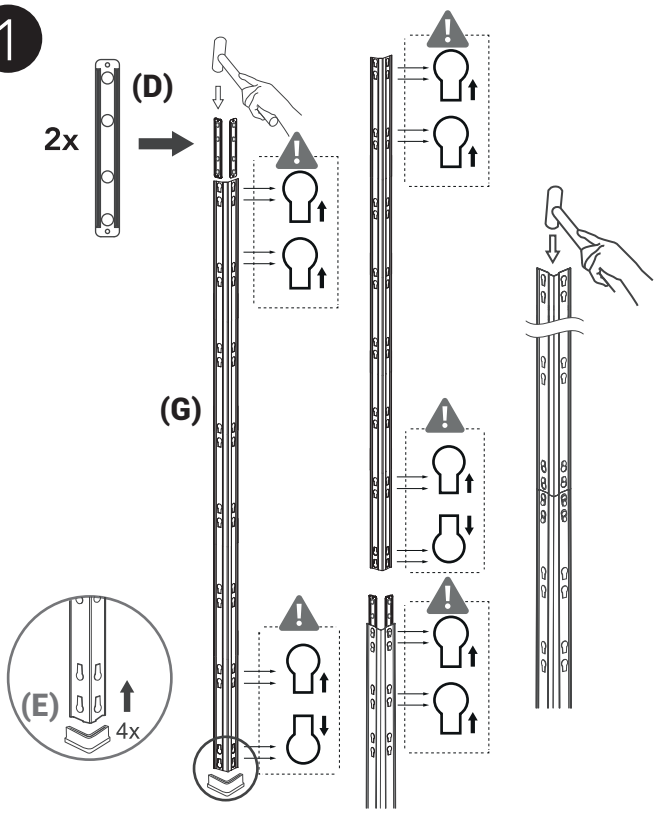

2

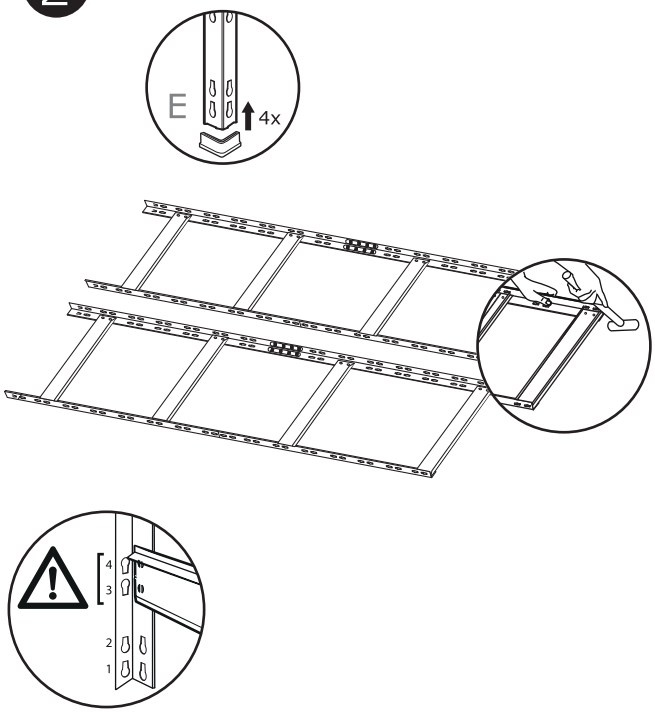

3

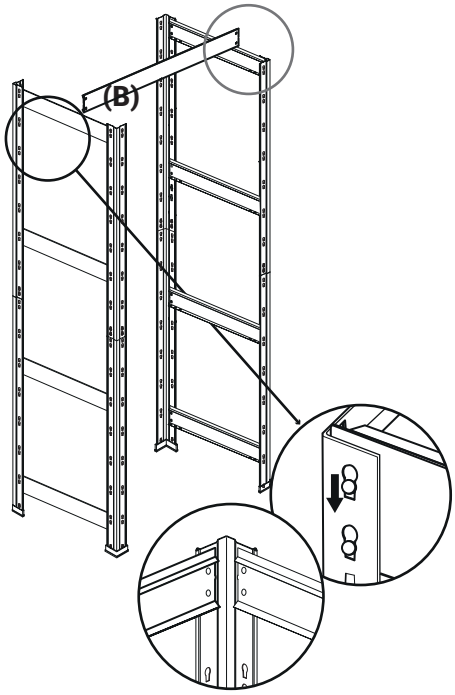

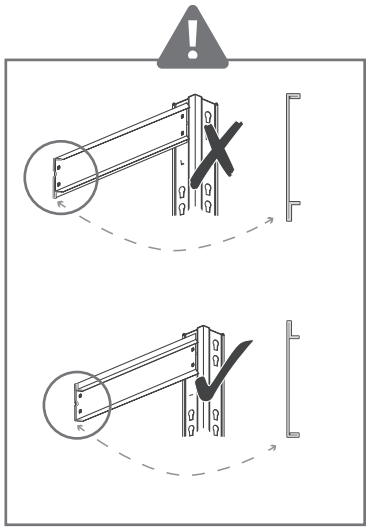

4

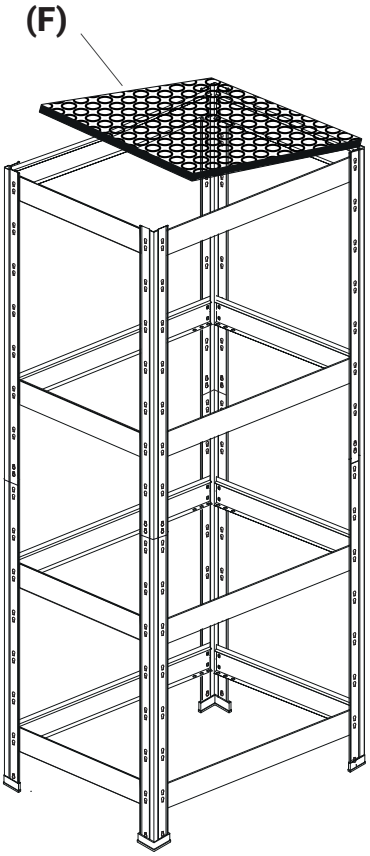
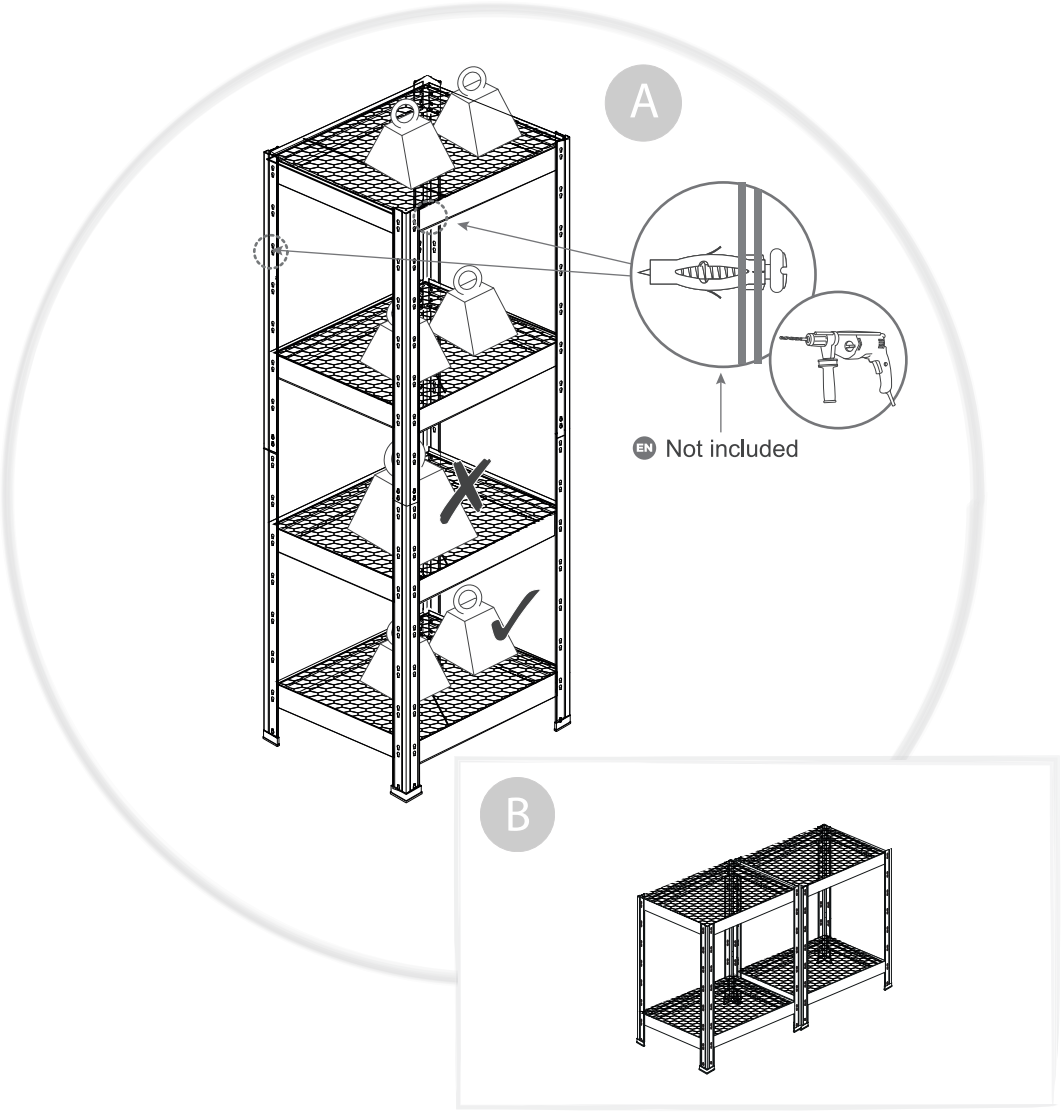
5